SAMLEVEJLEDNING

BugBox Mini Cube

15 × 15 × 15 cm · 3 mm akryl · samles med beslag og skruer

Før du starter

- Riv beskyttelsesfilmen af på begge sider af alle plader.
- Brug gerne latexhandsker, så du ikke får fedtede fingeraftryk på akrylen.
- Du skal kun bruge unbrakonøglen på 2 mm, der følger med.
- Spænd skruerne, til de sidder fast, og ikke hårdere. Akryl kan revne, hvis det spændes for hårdt.
- Lås og håndtag skrues fast med de to lange skruer på 6 mm, indefra og ud i delen.
- Kan en del ikke passe, så skriv til os, før du tvinger den.

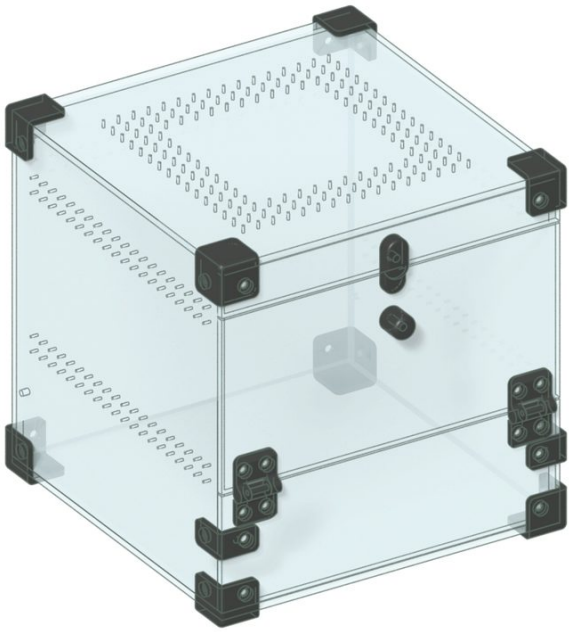

Det er i pakken

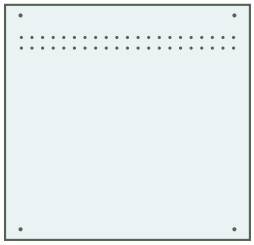

1 × bagside
15 × 14,4 cm

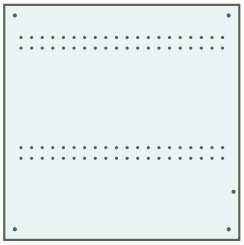

2 × sider
14,4 × 14,4 cm

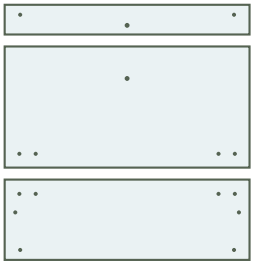

1 × front
Låge, top- og bundstykke

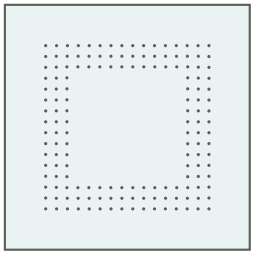

1 × top
15 × 15 cm

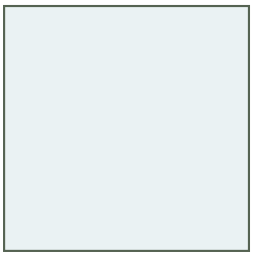

1 × bund
15 × 15 cm

8 × hjørnebeslag
Samler pladerne

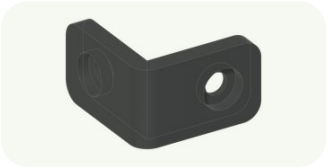

2 × L-beslag
Ekstra hold i siderne

2 × hængsler
Til lågen

1 × lås
Holder lågen lukket

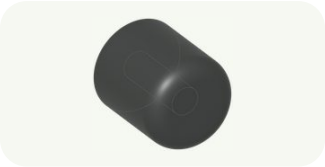

1 × håndtag
Til lågen

28 × skruer
M3 × 4 mm

2 × skruer
M3 × 6 mm

1 × unbrakonøgle
2 mm

Sådan samler du den

1 Den ene side og bagsiden

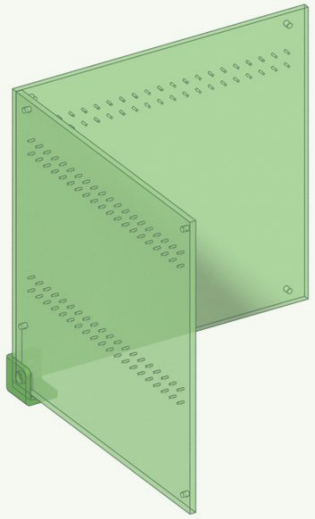

Skru et hjørnebeslag fast nederst i det ene hjørne af bagsiden. Sæt så siden på, og skru den fast i beslaget.

2 Den anden side

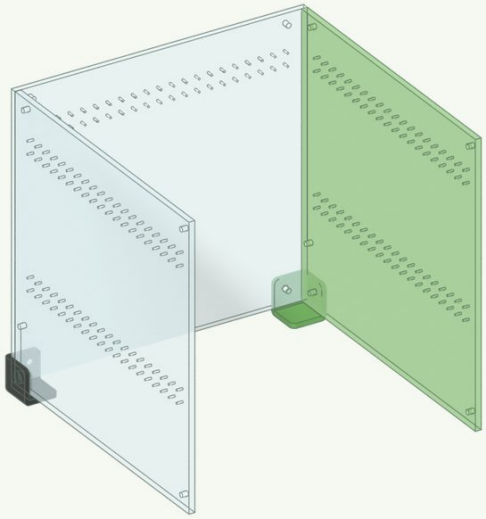

Skru et hjørnebeslag nederst i det andet hjørne af bagsiden, og skru den anden side fast i det. Nu står der tre vægge.

3 Skub bunden ind

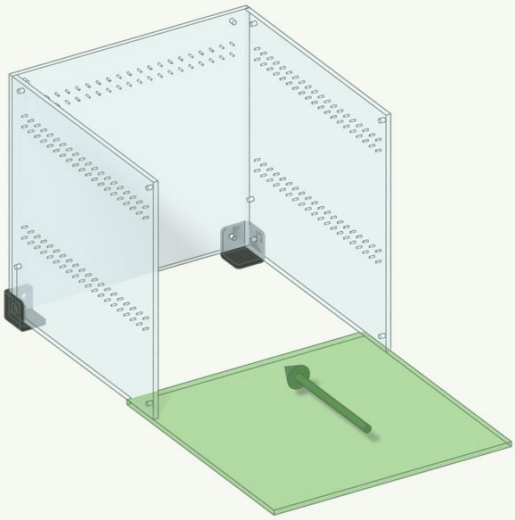

Skub bunden ind forfra, så den ligger i de to hjørnebeslag bagerst.

4 To beslag forrest i bunden

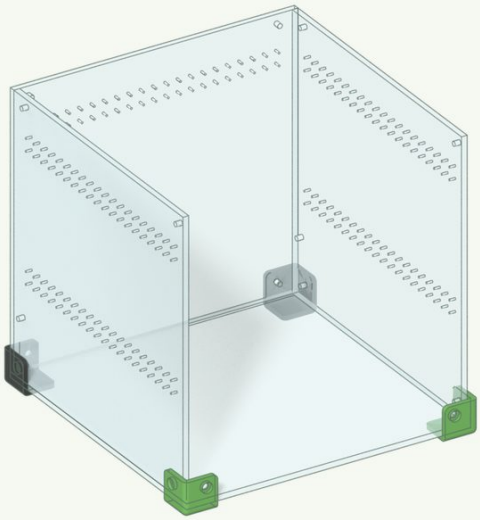

Skru et hjørnebeslag på hvert af de forreste hjørner i bunden. Nu sidder bunden helt fast.

Toppen og fronten

5 Toppen

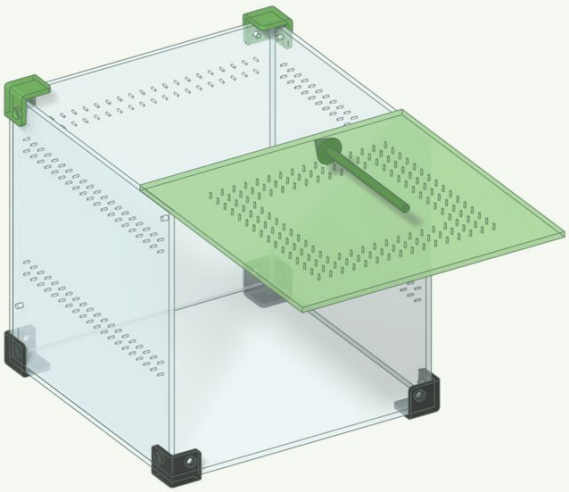

Skru et hjørnebeslag øverst i hver side ved bagsiden. Skub så toppen ind forfra.

6 Frontens topstykke og lås

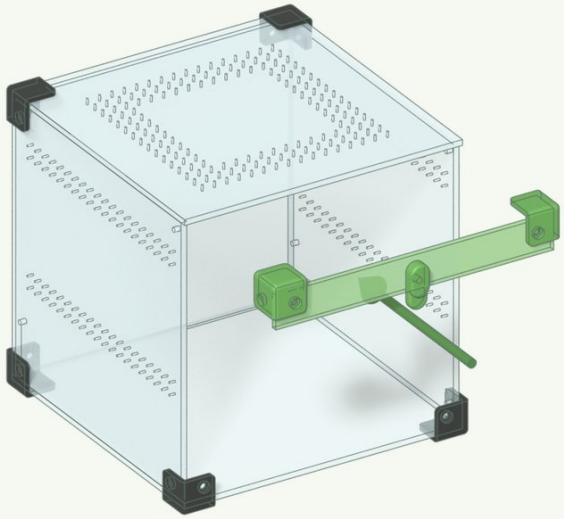

Skru de to sidste hjørnebeslag på hver ende af topstykket, og skru låsen på med en lang skrue indefra. Sæt topstykket på terrariet, så toppen sidder fast.

7 Låge og bundstykke

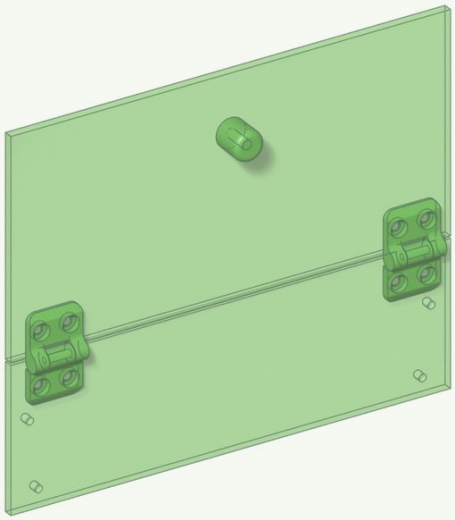

Skru lågen og frontens bundstykke sammen med de to hængsler. Skru håndtaget på lågen med en lang skrue indefra.

8 Sæt fronten i

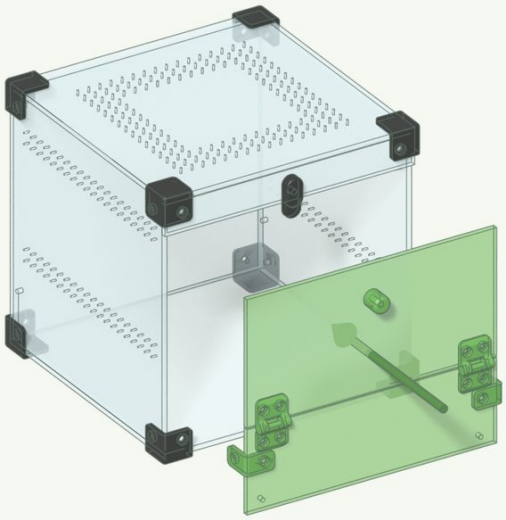

Sæt lågen og bundstykket på plads, og skru bundstykket fast i de to hjørnebeslag i bunden og i de to L-beslag i siderne. Luk lågen og drej låsen, så den holder lågen.